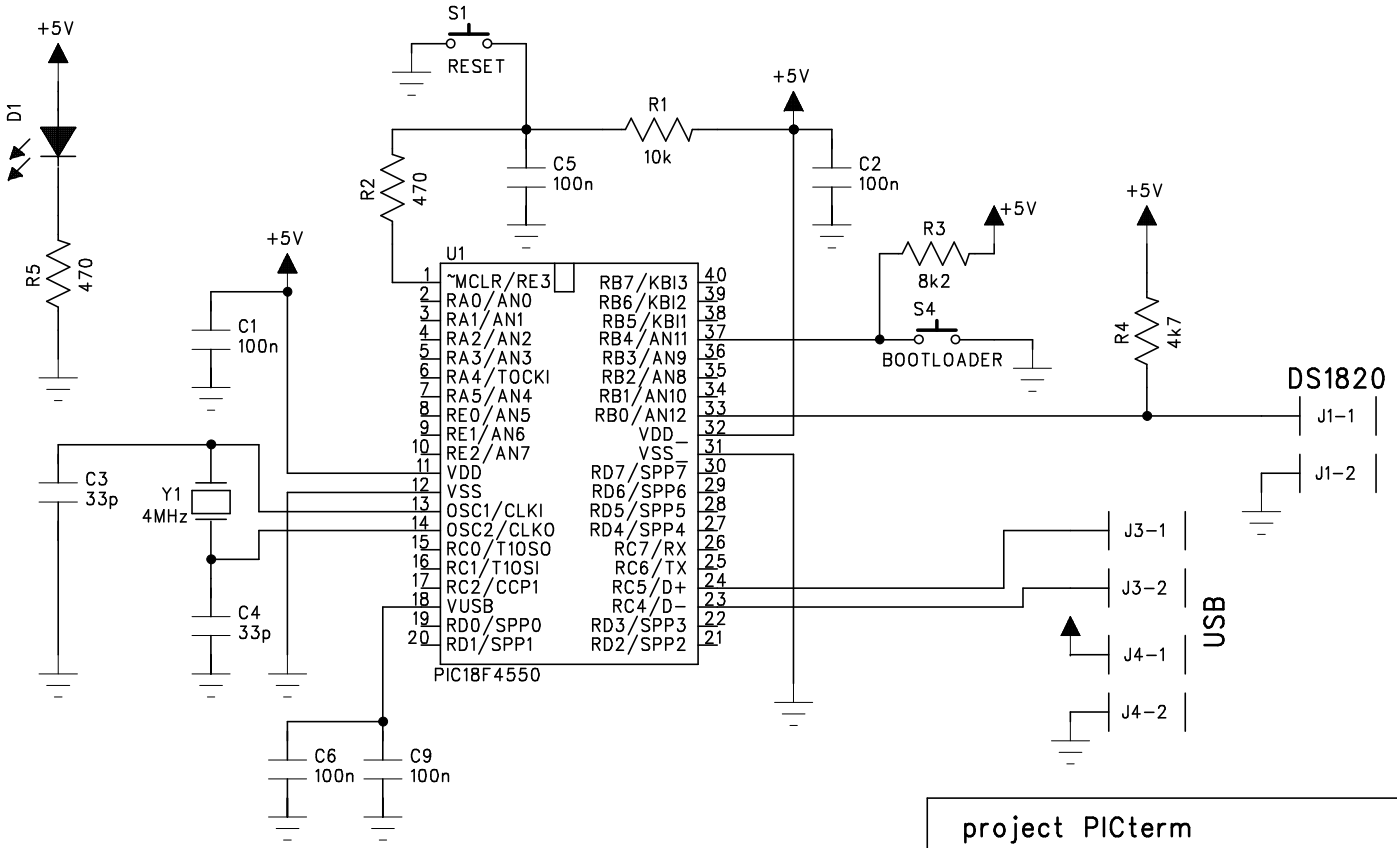

project PICterm	
date:	12.11.2005
Tomasz Ostrowski	http://tomeko.net